- Weolla Hall B-

Sit-down Maximum : 60P (6Round×10P) the Usual : 30P~50P
Sit-down Buffet : 40P
(Floor 5F)

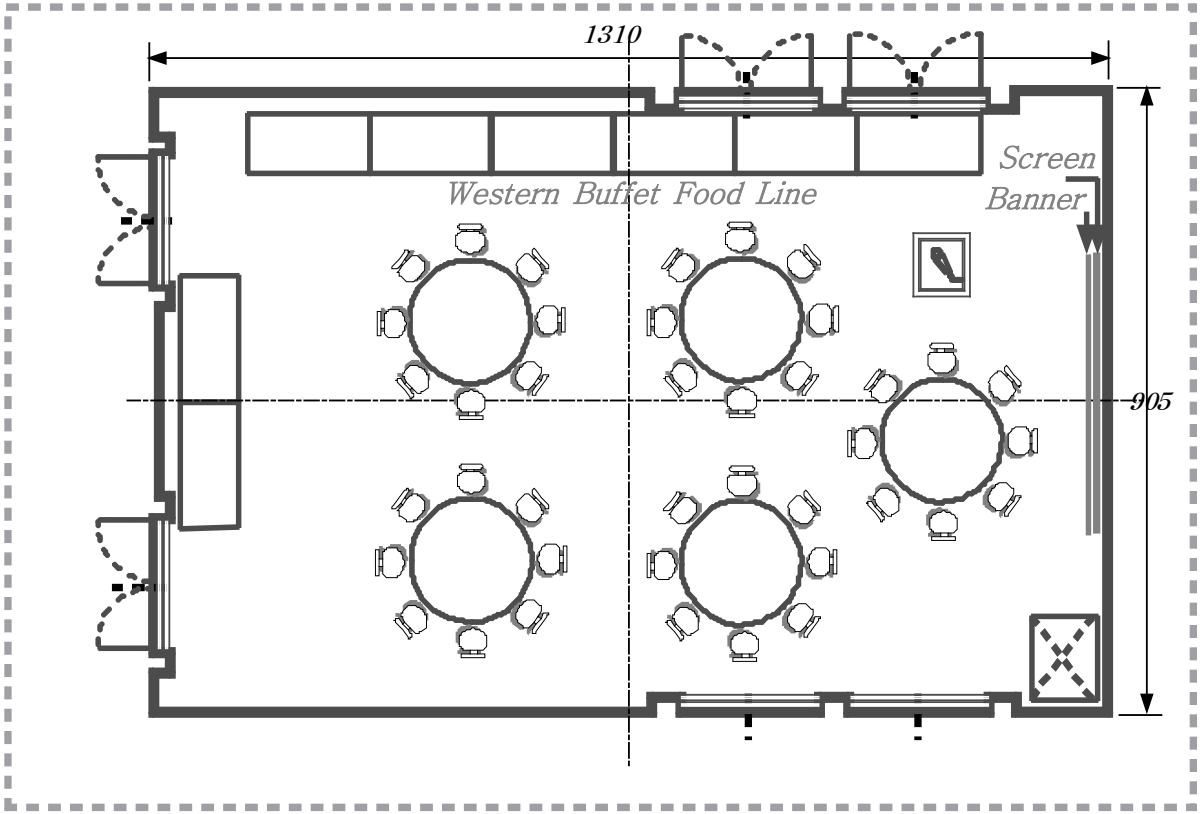

도면은 평면도로 실제 현장형태와 약간의 차이는 있습니다.

- Weolla Hall A-

Sit-down Maximum : 60P (6Round×10P) the Usual : 30P~50P
Western & Korean Course : 50P
(Floor 5F)

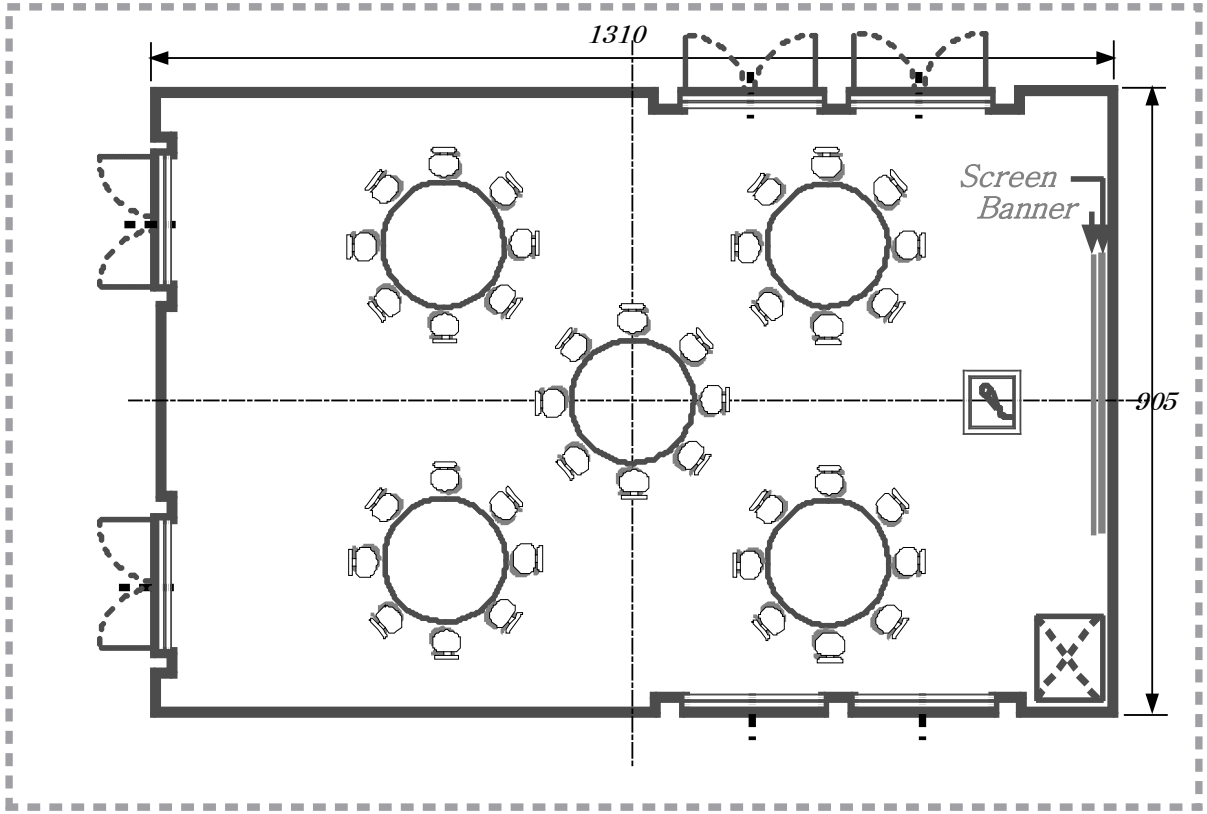

도면은 평면도로 실제 현장형태와 약간의 차이는 있습니다.

- Weolla Hall C-

SchoolT ype Maximum : 60P (10×6P) the Usual : 30P~40P
(Floor 5F)

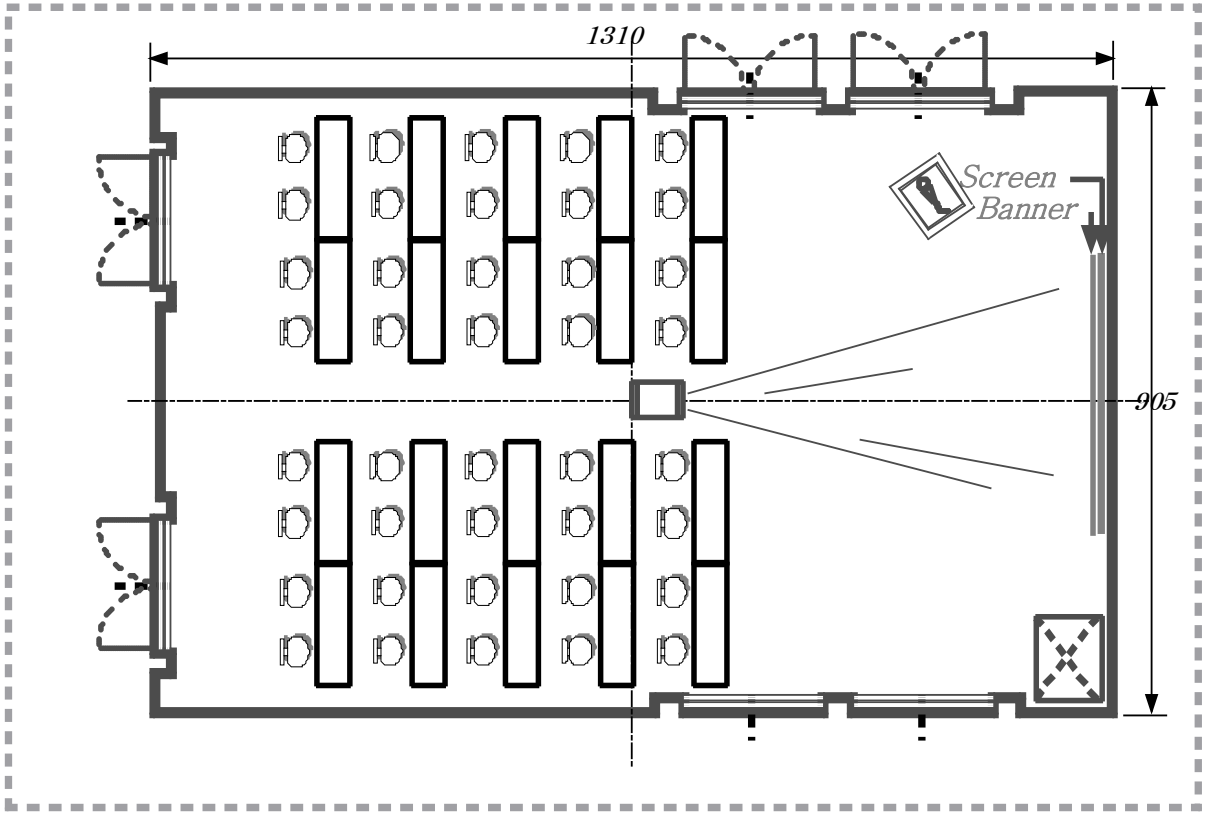

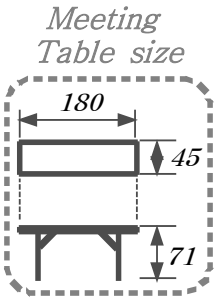

도면은 평면도로 실제 현장형태와 약간의 차이는 있습니다.

- Weolla Hall D-

U-Shape Maximum : 27P , the Usual : 15P~20P
(Floor 5F)

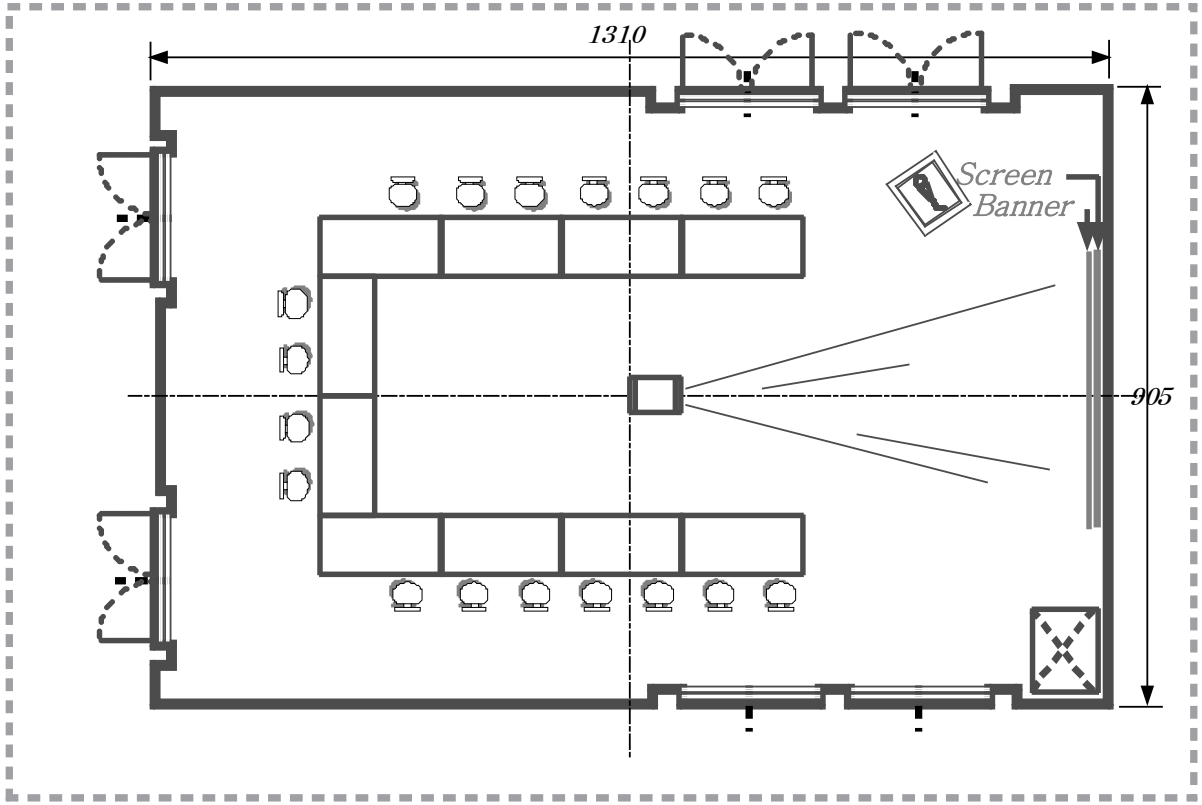

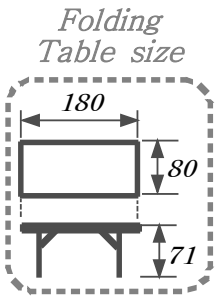

도면은 평면도로 실제 현장형태와 약간의 차이는 있습니다.

- Weolla Hall F-

ㅁ-Shape Maximum : 30P , the Usual : 20P~25P
(Floor 5F)

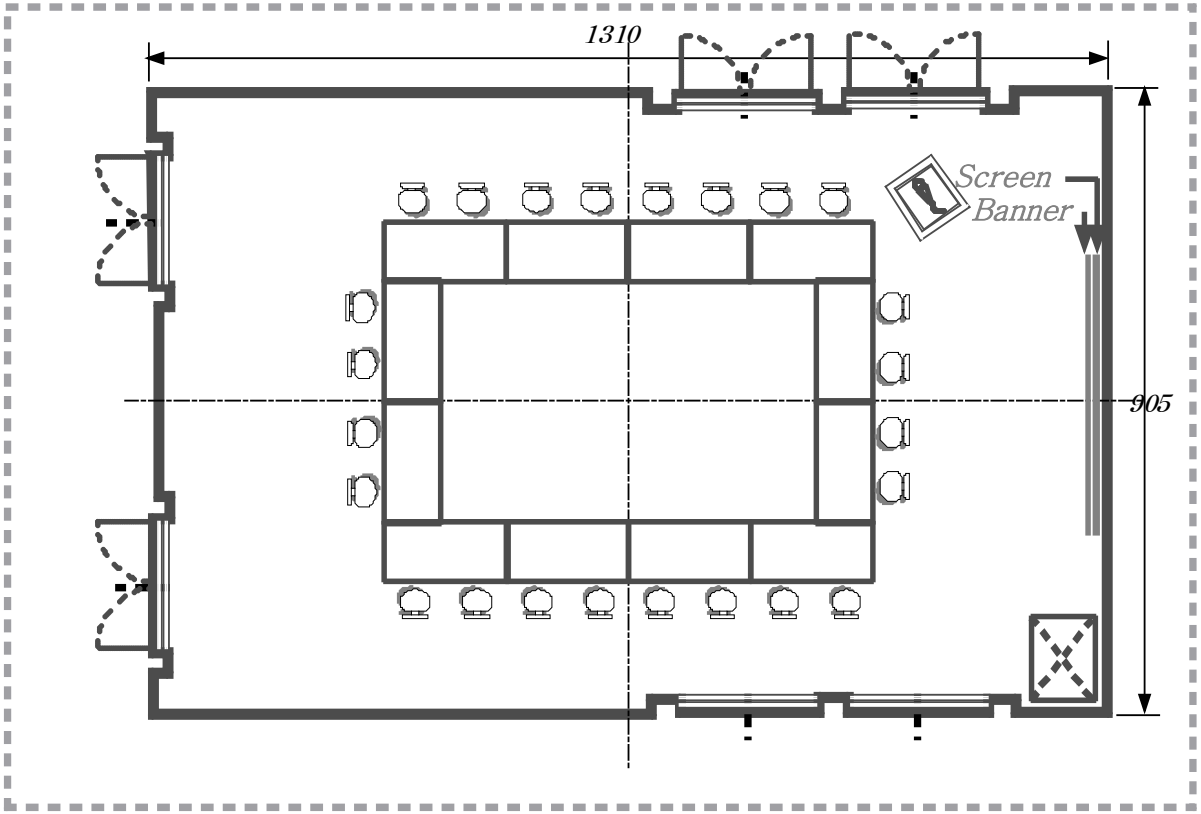

Folding
Table size

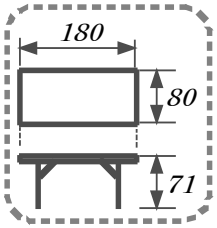

도면은 평면도로 실제 현장형태와 약간의 차이는 있습니다.

- Weolla Hall G-

11-Shape Maximum : 22P , the Usual : 12P~16P
(Floor 5F)

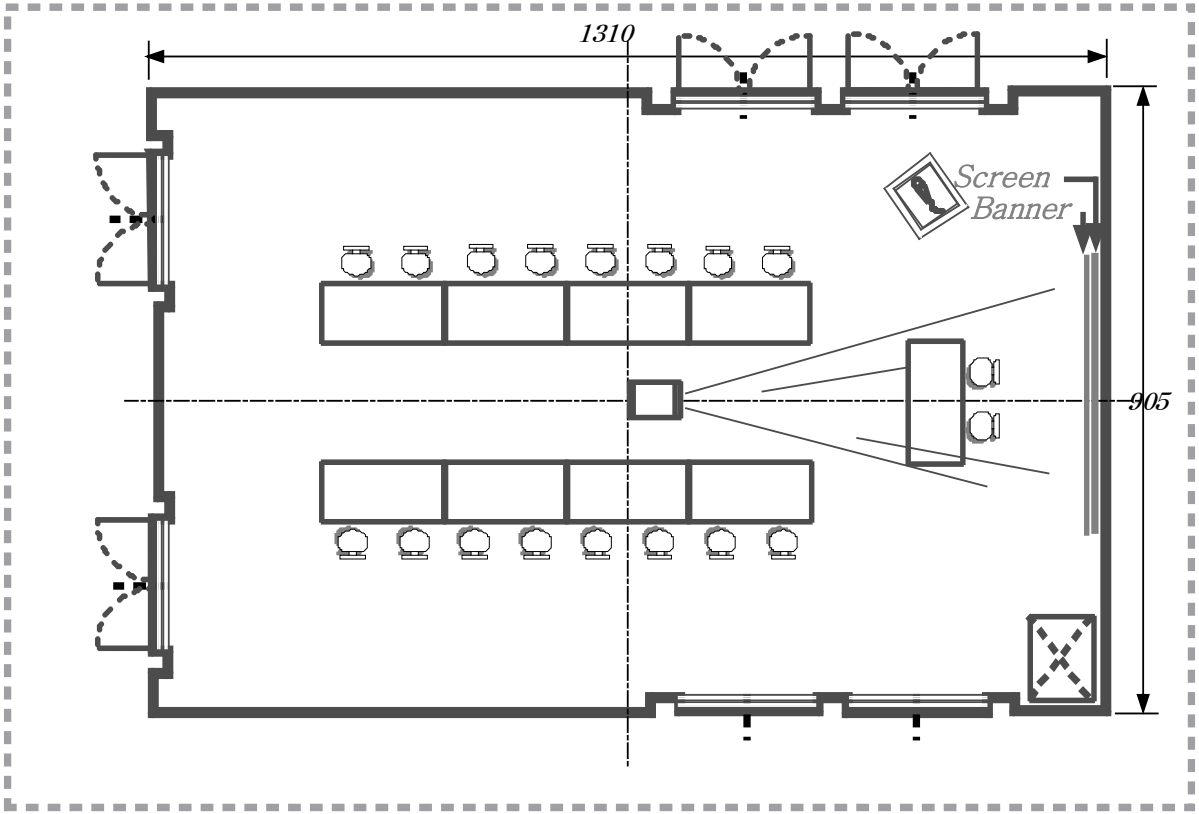

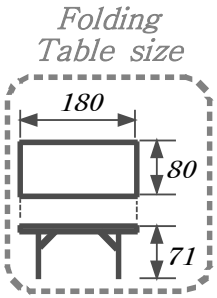

도면은 평면도로 실제 현장형태와 약간의 차이는 있습니다.